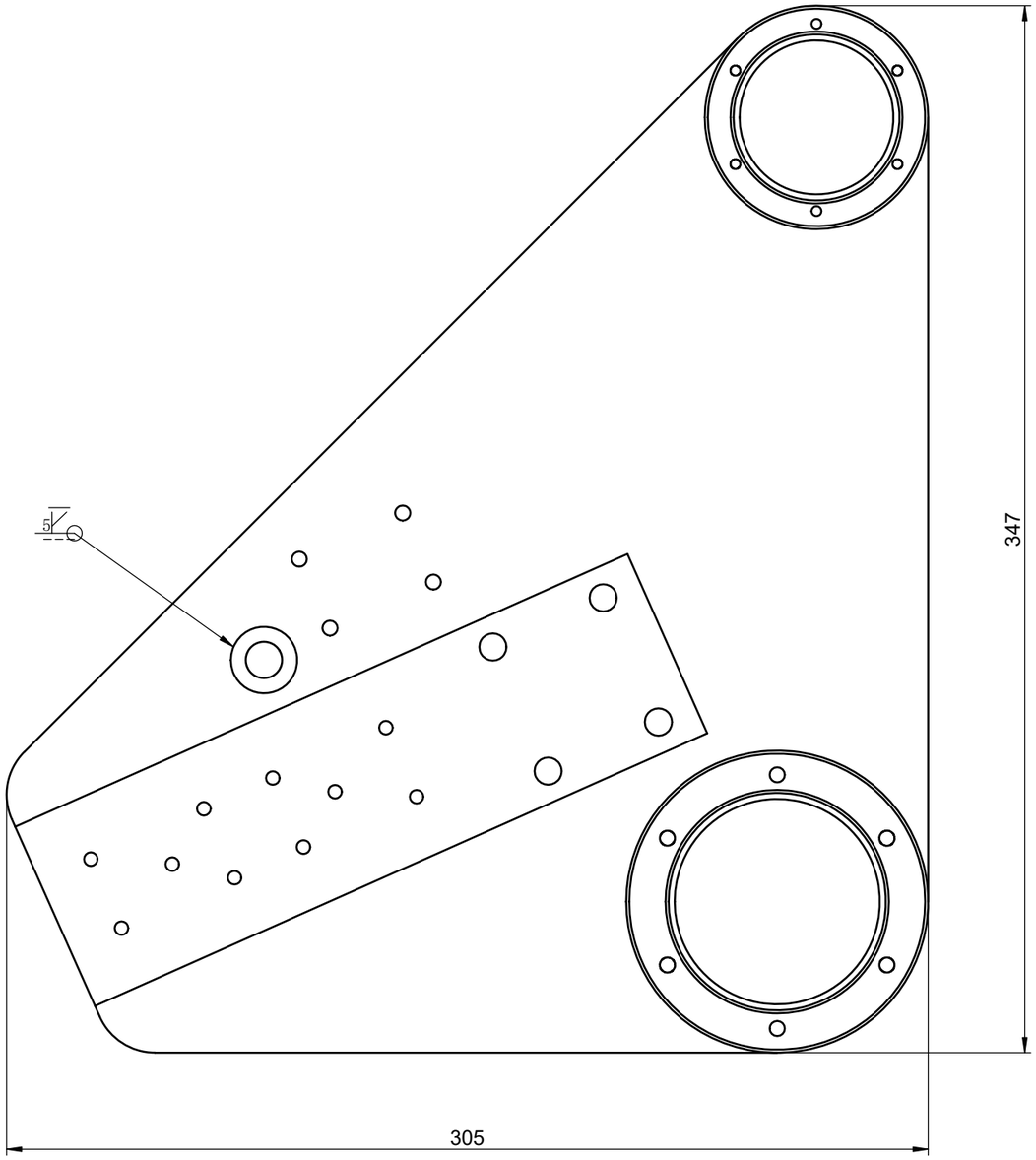

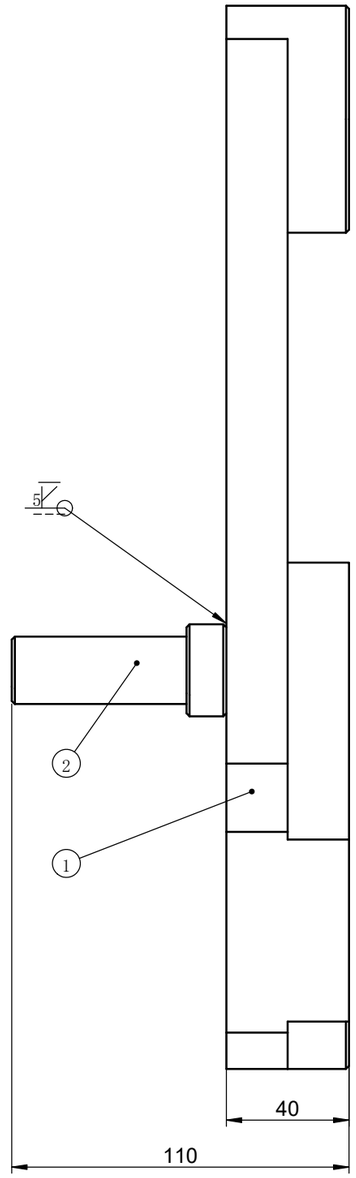

技术要求

1. 焊道打磨去除焊渣。
2. 表面镀锌处理。

序号	零件号/名称	材料	数量	单重
2	YWSD-2026-03-01-05-01=002 旋转销轴	Q235	1	
1	YWSD-2026-03-01-05-01=001 打磨机构固定板	Q235	1	

修订	处数	说明	修订人	批准人	日期	更改单号
修订						

IEVATO 唯一	绘图：程龙昌	设计日期：2026/7/13
	审核：	打印日期：2026/7/22
材料：组装件	重量：Kg	单位：mm
项目：	面积：m^2	A3 页 1 / 1
图号（名称）：YWSD-2026-03-01-05-01 打磨固定板组焊件		比 例：1:2